Zusatzinformationen: Bühnen-/ Tribünengeländer

1 Erläuterung der Geländersysteme

Geländer für Podeste **mit** Kompakt-System

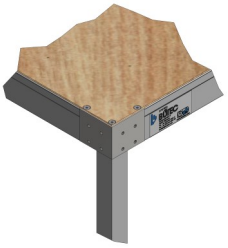

Art.Nr.

Bühnengeländer

5201-090-
5335-110-

Tribünengeländer

5241-110-
5200-110-
5240-110-

Geländer für Podeste **ohne** Kompakt-System

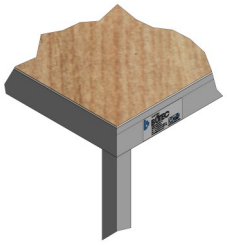

Art.Nr.

Bühnengeländer

5300-90-
5300-100-
5341-100-

Tribünengeländer

5340-100-

Steck– und Spezialgeländer

5350-
5351-
5360-100-
5390-100-

2 Möglichkeiten der Geländerbefestigung beim Kompakt-System

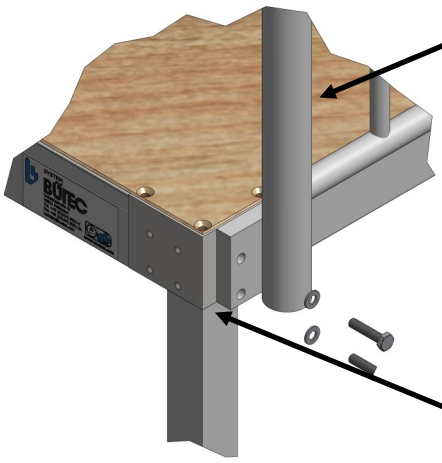

Variante: seitliche Befestigung

Geländerpfosten

Kompakt-Ecke

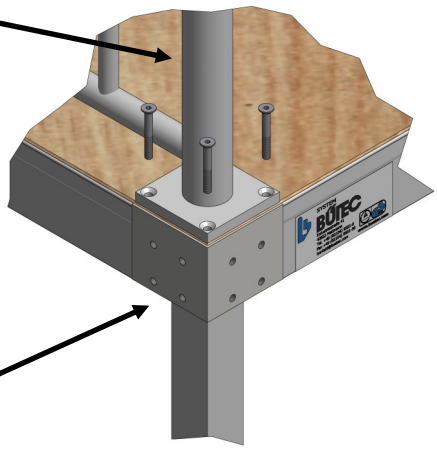

Variante: Befestigung von oben